ADAX CLEA

print # 62278
140813

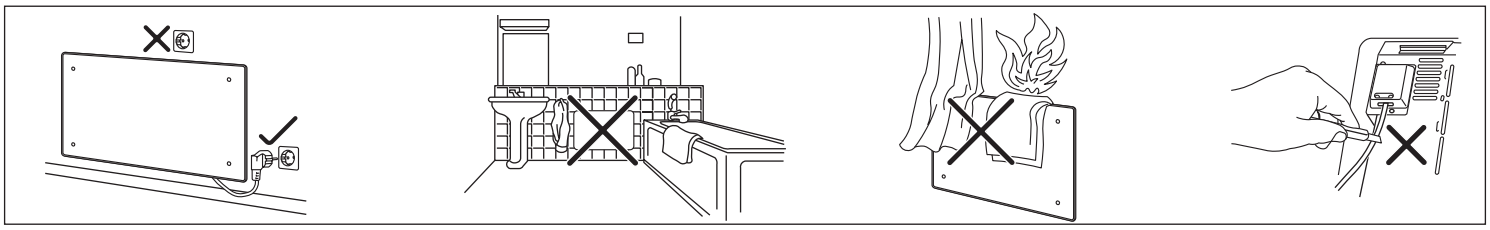

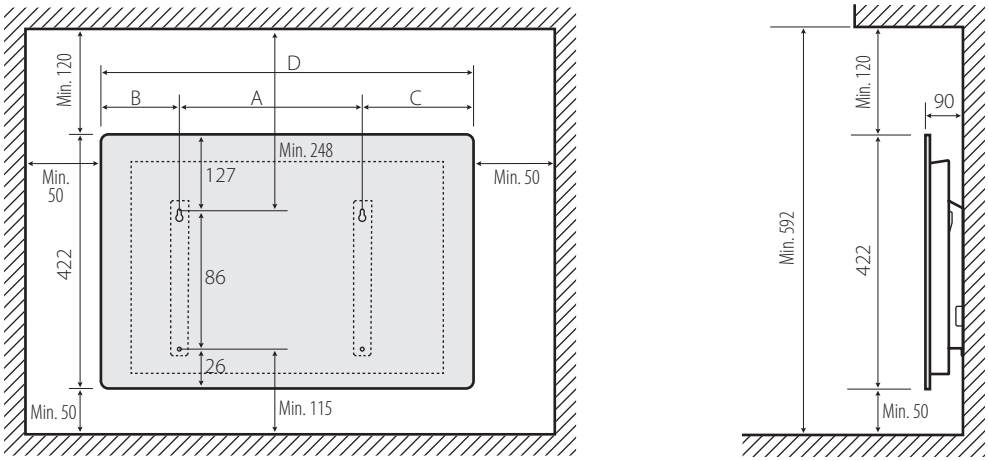

CP-Watt	B	A	C	D
600	129	300	184	613
800	189	300	239	718
1000	234	300	245	779

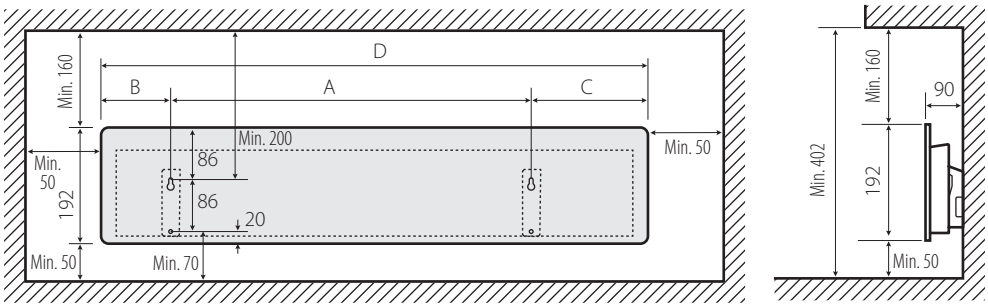
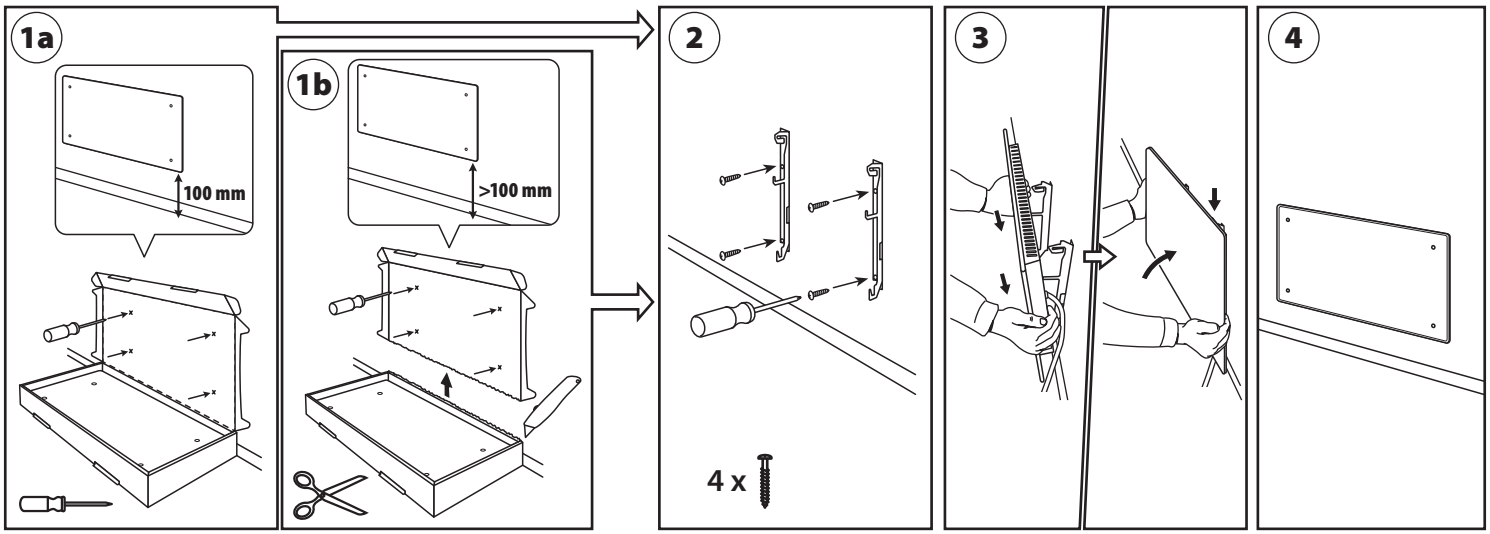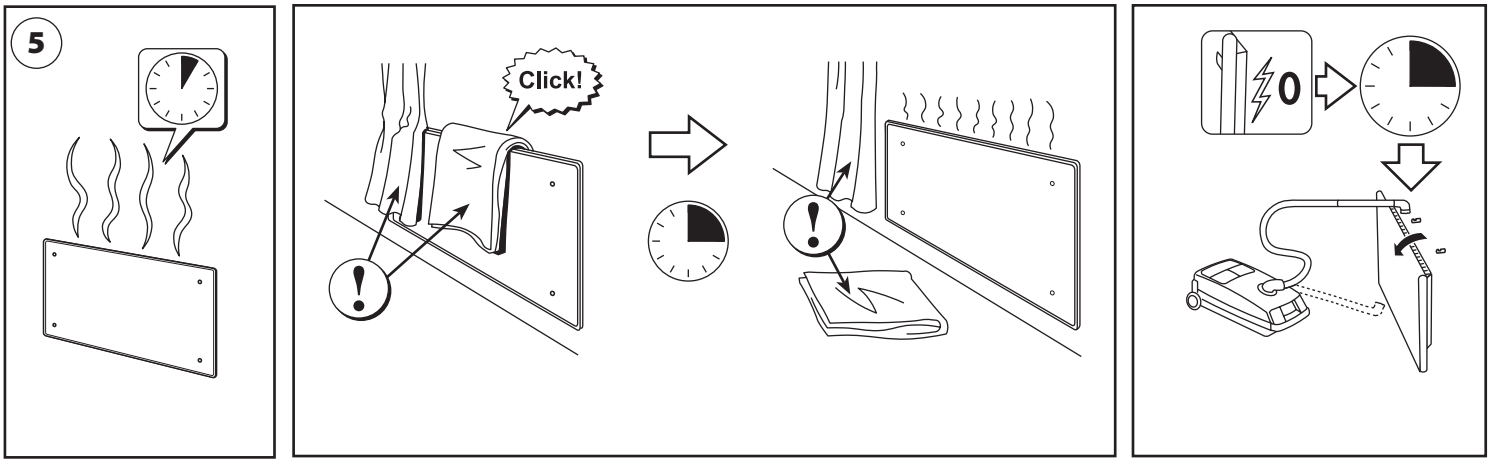
CL-Watt	B	A	C	D
600	115	600	193	908
800	213	600	278	1091